PRODUKTDATABLAD
ENDURA FLOOD Sensor 30 W 830 WT

ENDURA FLOOD Sensor Warm White | LED outdoor floodlight armaturer med sensor



APPLIKATIONSOMRÅDER

- Udendørs
- Udskiftning af projektør med halogenlyskilder
- Parkeringsanlæg
- Underskabsbelysning

PRODUKTFORDELE

- Optimeret vægt og størrelse grundet kompakt design
- Meget ensartet lys
- Energieffektiv takket være LED-teknologi

PRODUKTEGENSKABER

- Meget lysstærke og funktionelle udendørs LED-armaturer
- Beskyttelsesklasse: IP44
- Trykstøbt aluminiumshus
- Fås i to farver: hvid og antracit
- Tilslutning via 1 m kabel, fortrådning kræves
- Justérbar IR dagslys og tilstedeværelsessensor med et detekteringsområde på op til 9 m

© 2019, LEDVANCE GmbH. Alle rettigheder forbeholdes.

TEKNISKE DATA

Elektriske Data

Nominel wattforbrug	30,00 W
Nominel spænding	220...240 V
Forsynings frekvens	50/60 Hz

Fotometriske data

Farvetemperatur	3000 K
Farvegengivelsesindex	>80
Farvetemperaturer	Warm White
Lumen	2400 lm

Dimensioner

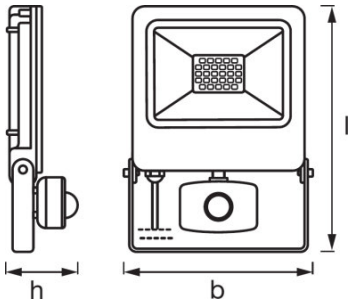

Længde	212,0 mm
Bredde	163,0 mm
Højde	61,0 mm
Produktvægt	720,00 g

Farver & materialer

Materiale	Aluminum
Armaturhus farve	White
Produktfarve	White

Temperaturer og driftsbetingelser

Omgivelsestemperatur	-10...40 °C

Levetid

Levetid	25000 h

Generel Beskrivelse

© 2019, LEDVANCE GmbH. Alle rettigheder forbeholdes.

Monteringstype	Surface
Monteringssted	Wall / Floor

Egenskaber

Dæmpbar	Nej
Type forbindelse	Cable, 3-pole

Godkendelse og Standarder

Beskyttelsesklasse	I
Beskyttelsestype	IP44
Standarder	CE/EAC

UDSTYR/TILBEHØR

– Komplet montering og forbindelses tilbehør medfølger

LOGISTIK DATA

Produktkode	Produktbeskrivelse	Pakningsstørrelse (antal/enhed)	Dimensioner (længde x bredde x højde)	Volumen	Bruttovægt
4058075064461	ENDURA FLOOD Sensor 30 W 830 WT	Shipping carton box 8	350 mm x 240 mm x 295 mm	24.78 dm^3	7908,00 g

Den nævnte produktkode beskriver mindste ordremængde, der kan bestilles. En leveringsenhed kan indholde et eller flere enkelte produkter. Ved ordreafgivelse bestiller man én eller flere leveringsenheder.

ANSVARSFRASKRIVELSE

Ret til ændringer uden varsel. Fejl og undladelser undtaget. Sørg altid for at bruge den seneste udgivelse.

© 2019, LEDVANCE GmbH. Alle rettigheder forbeholdes.